Каменск-Уральский
ГОРОД ТРУДОВОЙ ДОБЛЕСТИ

О реализации проекта «Особый велосипед»- победителя Всероссийского конкурса «Лучший социальный проект -2021»

Иосава Мария Викторовна-председатель Общественной палаты Каменск-Уральского городского округа

Вощикова Анна Петровна-директор АНО помощи семьям с детьми, страдающими детским церебральным параличом и другими поражениями опорно-двигательного аппарата «Седьмой лепесток»

Седьмой лепесток

Каменск-Уральский
ГОРОД ТРУДОВОЙ ДОБЛЕСТИ

Утверждена
Решением Общественной палаты
Каменск-Уральского городского
округа от 13 декабря 2022 года
М.В. Иосава

Структура Общественной палаты Каменск-Уральского городского округа

- Пленарное заседание Общественной палаты
  - Секретарь Общественной палаты: **Партина Юлия Геннадьевна**
  - **Председатель** Общественной палаты: **Иосава Мария Викторовна**
  - Заместители Председателя Общественной палаты: **Беспутин Иван Иванович**, **Иванова Оксана Владимировна**, **Богданова Галина Алексеевна**, **Иванов Виктор Викторович**, **Никифоров Яков Кузьмич**
  - Президиум Общественной палаты
    - Комиссия по вопросам качества городской среды, жилищно-коммунального хозяйства и дорог
    - Комиссия по развитию гражданского общества
    - Комиссия по социальной политике
    - Комиссия по экономическому развитию и поддержке предпринимательства
    - Комиссия по развитию образования, культуры, спорта
    - Комиссия по этике

Персональный состав комиссий Общественной палаты Каменск-Уральского городского округа

Комиссия по вопросам качества городской среды, жилищно-коммунального хозяйства и дорог	Комиссия по развитию гражданского общества	Комиссия по социальной политике	Комиссия по экономическому развитию и поддержке предпринимательства	Комиссия по развитию образования, культуры, спорта
1. **Беспутин Иван Иванович – председатель**	1. **Никифоров Яков Кузьмич - председатель**	1. **Иванов Виктор Викторович - председатель**	1. **Богданова Галина Алексеевна – председатель**	1. **Иванова Оксана Владимировна – председатель**
2. Бельтюков Алексей Васильевич	2. Бурко Любовь Александровна	2. Давидян Александр Гарникович	2. Коваль Михаил Иванович	2. Корюков Семен Сергеевич
3. Бутырин Сергей Николаевич	3. Курганская Мария Михайловна	3. Медведева Людмила Генриховна	3. Тихонов Владимир Николаевич	3. Каримов Ильдар Фарагатович
4. Партина Юлия Геннадьевна	4. Гибадуллин Виль Амерханович	4. Говорухина Наталья Ивановна	4. Куклин Анатолий Сергеевич	4. Хомицевич Виталий Валерьевич
	5. Давыдов Владимир Николаевич	5. Кутузова Галина Валерьевна	5. Иванченко Татьяна Дмитриевна	
	6. Таушканов Евгений Викторович	6. Марчук Лилия Хасановна	6. Пятков Николай Геннадьевич	

Комиссия по этике
1. **Партина Юлия Геннадьевна – председатель**
2. Иосава Мария Викторовна
3. Иванченко Татьяна Дмитриевна
4. Иванова Оксана Владимировна

официальный портал
КАМЕНСК-УРАЛЬСКИЙ
ГОРОД ТРУДОВОЙ ДОБЛЕСТИ

прошлая версия сайта | карта сайта | для слабовидящих | RSS | печать
Поиск по сайту ... НАЙТИ
vk tg

НОВОСТИ | О ГОРОДЕ | ОРГАНЫ ВЛАСТИ | ЭКОНОМИКА | ГОРОДСКАЯ СРЕДА | ОБЩЕСТВО | ДОКУМЕНТЫ

ВНИМАНИЕ! Неблагоприятные метеорологические условия для рассеивания вредных примесей в воздухе.

Главная → Общество → Гражданские инициативы → Общественная палата

Общественная палата

- Общественная палата
- Общественные объединения
- Конкурсы и мероприятия
- Отчеты НКО
- Совет по делам национальностей
- Поддержка СО НКО
- Объявления
- Инициативное бюджетирование

Общественная палата Каменск-Уральского городского округа обеспечивает взаимодействие граждан Российской Федерации, проживающих на территории Каменск-Уральского городского округа и общественных объединений, осуществляющих свою деятельность на территории муниципального образования, с органами местного самоуправления в целях обсуждения вопросов социально-экономического развития муниципального образования, осуществления общественного контроля, соблюдения прав и свобод человека и гражданина, прав общественных объединений, развития гражданского общества.

Общественная палата формируется на основе добровольного участия в ее деятельности граждан, в том числе представителей общественных объединений.

УТВЕРЖДЕН
Решением Общественной
палаты Каменск-Уральского
городского округа
от 13 декабря 2022 года
М.В. Иосава

План работы Общественной палаты Каменск-Уральского городского округа на 2023 год

№	Мероприятия	Сроки проведения	Ответственный
	I. Пленарные заседания		
1	1.1. О развитии библиотечной системы Каменск-Уральского городского округа в рамках национального проекта «Культура» (Библиотека нового поколения) 1.2. Об итогах социально-экономического развития Каменск-Уральского городского округа за 2022 год	I квартал 2023 года	Председатель Общественной палаты, Комиссия по развитию образования, культуры, спорта, Комиссия по развитию гражданского общества
2	2.1. Об утверждении доклада «Об антимонопольном комплаенсе» 2.2. О Стратегии развития строительной отрасли и жилищно-коммунального хозяйства Российской Федерации на период до 2030 года с прогнозом до 2035 года 2.3. Об итогах рейтингового голосования в целях отбора общественных территорий и перспективах благоустройства территории Каменск-Уральского городского округа	II квартал 2023 года	Председатель Общественной палаты, Комиссия по вопросам качества городской среды, жилищно-коммунального хозяйства и дорог, Комиссия по социальной политике
3	3.1. [illegible]	[illegible]	[illegible]

Каменск-Уральский
ГОРОД ТРУДОВОЙ ДОБЛЕСТИ

В 2022 году члены Общественной палаты на постоянной основе работали в составе 24 комиссий, советов и рабочих групп: комиссии по координации работы по противодействию коррупции, Координационного совета по развитию малого и среднего предпринимательства в Каменск-Уральском городском округе, комиссии по отбору СОНКО в целях оказания поддержки, комиссии по вопросам оказания имущественной поддержки СОНКО, Координационного совета по патриотическому воспитанию молодежи Каменск-Уральского городского округа, межведомственной комиссии по профилактике экстремизма и др.

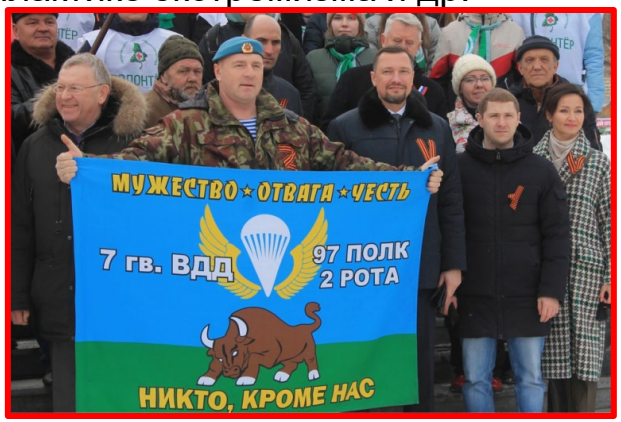

Каменск-Уральский
ГОРОД ТРУДОВОЙ ДОБЛЕСТИ

Приоритетные задачи развития гражданских инициатив

1. • обеспечение финансовой, имущественной, информационной, консультационной поддержки СОНКО
2. • поддержка реализации проектов СОНКО, направленных на решение актуальных социальных вопросов на территории городского округа
3. • использование потенциала НКО в решении задач социально-экономического развития городского округа
4. • содействие развитию практики благотворительной деятельности граждан и организаций, а также распространению добровольческой деятельности
5. • содействие повышению эффективности и профессионализма деятельности СОНКО
6. • привлечение НКО к деятельности, направленной на укрепление межнационального и межконфессионального согласия в городском сообществе, профилактику экстремизма, воспитание патриотизма, формирование общероссийской гражданской идентичности
7. • содействие деятельности национально-культурных и религиозных объединений по сохранению традиционных нравственных ценностей, национальной культуры

ПРОЕКТ «Особый велосипед»

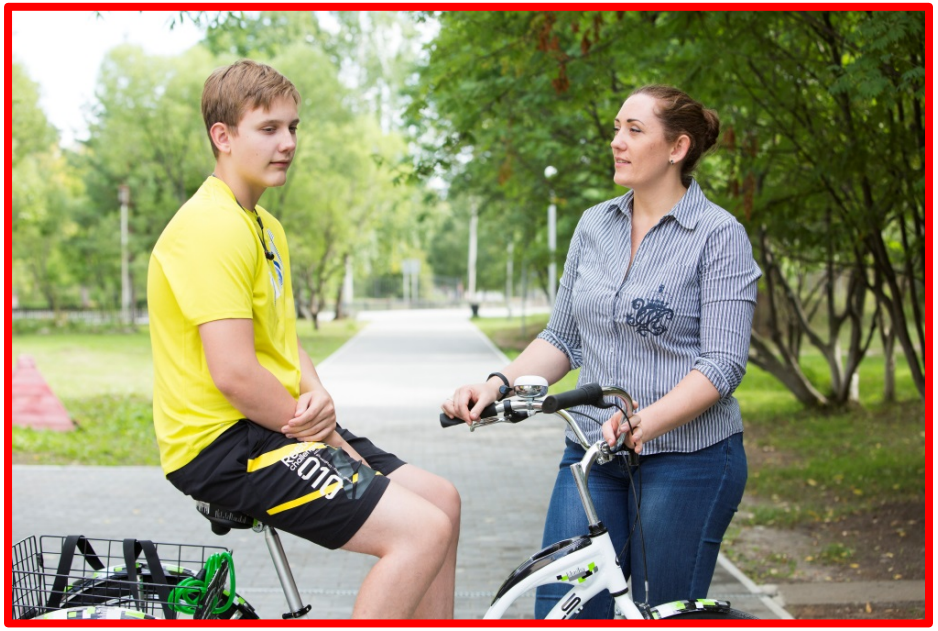

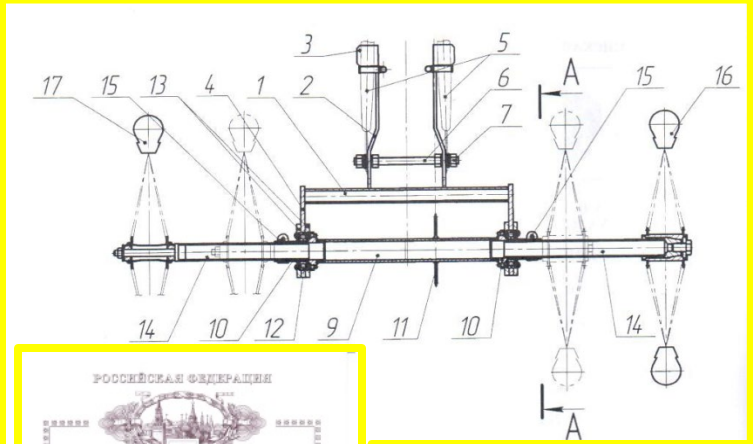

РОССИЙСКАЯ ФЕДЕРАЦИЯ

ПАТЕНТ

НА ПОЛЕЗНУЮ МОДЕЛЬ

№ 143409

ЗАДНИЙ МОСТ ВЕЛОСИПЕДА

(Патентообладатель(ли)) *Волощенко Анна Петровна (RU)*

Автор(ы): *Волощенко Анна Петровна (RU)*

Заявка № 2013130814

Приоритет полезной модели **14 ноября 2013 г.**

Зарегистрировано в Государственном реестре полезных моделей Российской Федерации **20 июня 2014 г.**

Срок действия патента истекает **14 ноября 2023 г.**

Руководитель Федеральной службы по интеллектуальной собственности

Б.П. Симонов

ОСОБЫЙ ВЕЛОСИПЕД

Создание мастерских в рамках проекта

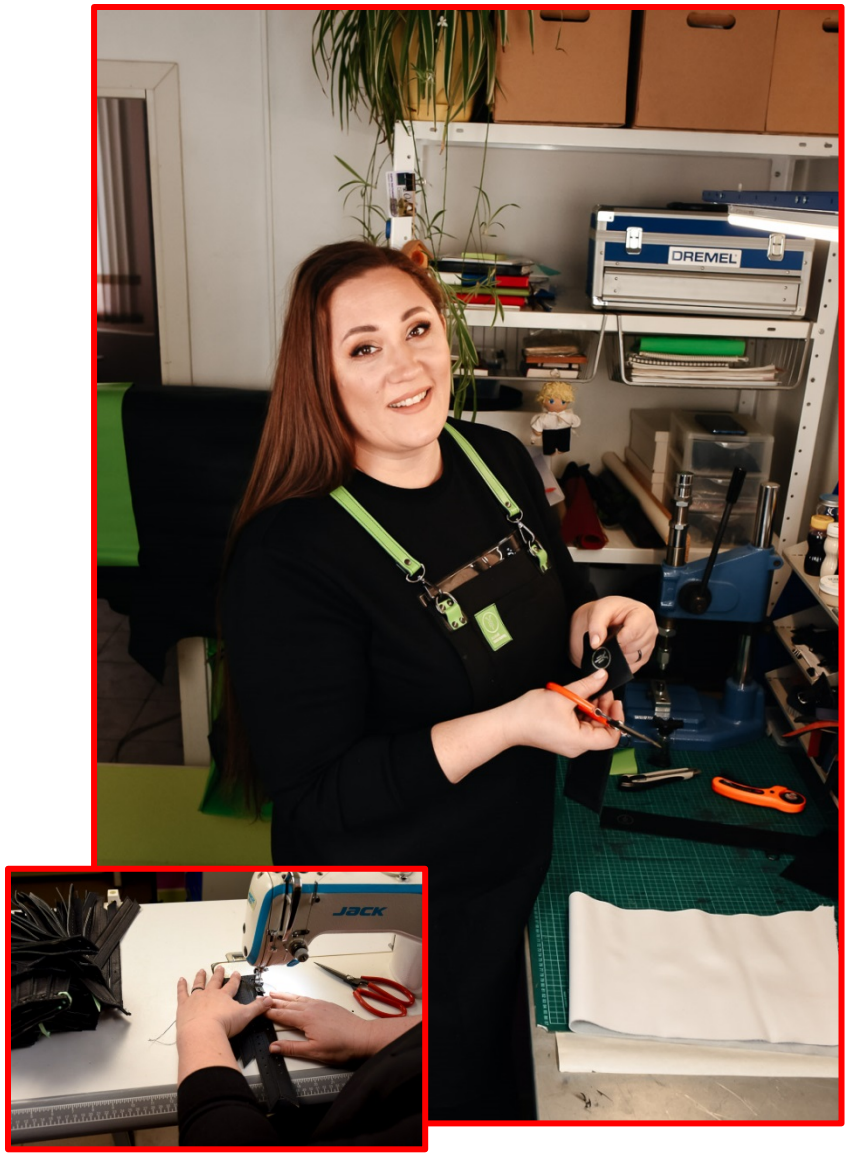

Реализация проекта

Реализация проекта

Реализация проекта

ВСЕРОССИЙСКИЙ КОНКУРС ПРОЕКТОВ В ОБЛАСТИ СОЦИАЛЬНОГО ПРЕДПРИНИМАТЕЛЬСТВА

2021

ЛУЧШИЙ СОЦИАЛЬНЫЙ ПРОЕКТ ГОДА

МИНИСТЕРСТВО ИНВЕСТИЦИЙ И РАЗВИТИЯ СВЕРДЛОВСКОЙ ОБЛАСТИ

Благотворительный фонд СИНАРА

Фонд поддержки социальных инициатив в сфере детства

Навстречу переменам

Конкурс социальных предпринимателей

РУСАЛ

ЦЕНТР СОЦИАЛЬНЫХ ПРОГРАММ РУСАЛ

Проект «Велоклуб»

Проект, реализованный на средства Президентского гранта в 2018г., г. Каменск - Уральский

Инклюзивный фестиваль «ВелоЛето»

г.Каменск - Уральский

Выездные мероприятия

Г. Екатеринбург

Г. Челябинск

Г. Новокузнецк

Примерная стоимость реализации проекта

- **Велосипеды 6-8шт (70 000руб за единицу)**
  420 000 – 500 000руб.
- **Велосипеды для сопровождения- 2шт**
  30 000руб
- **Экипировка (шлемы, налокотники)**
  40 000руб
- **Контейнер для хранения велосипедов**
  150 000руб
- **Накладные расходы**
  50 000руб

Итого: 690 000 – 750 000руб

Городская прогулка
г.Каменск - Уральский

ОСОБЫЙ ВЕЛОСИПЕД
ОСОБЫЙВЕЛОСИПЕД.РФ

Анна Вощикова

+7 996 188 37 99

+7 904 98 29 649